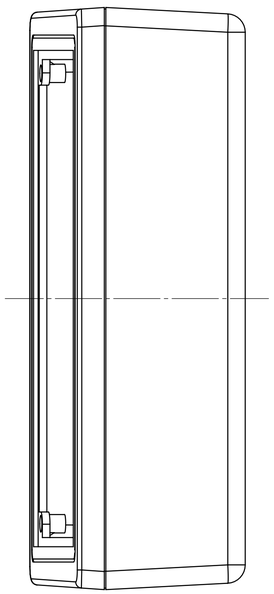

Unterteil
Innenansicht

Base part
Inside view

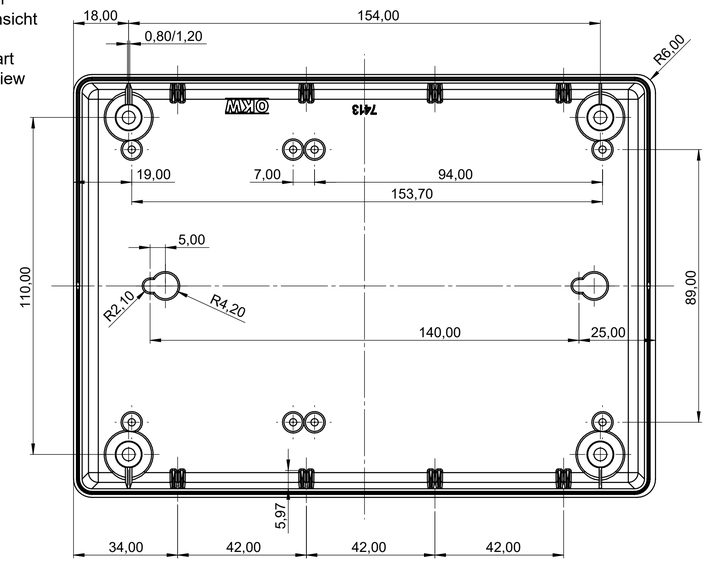


Schnitt A-A

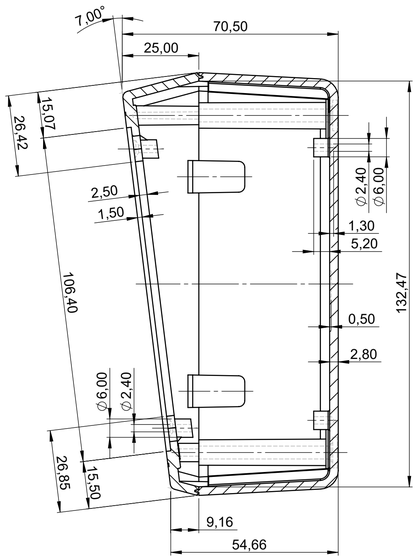


Oberteil
Innenansicht

Top part
Inside view

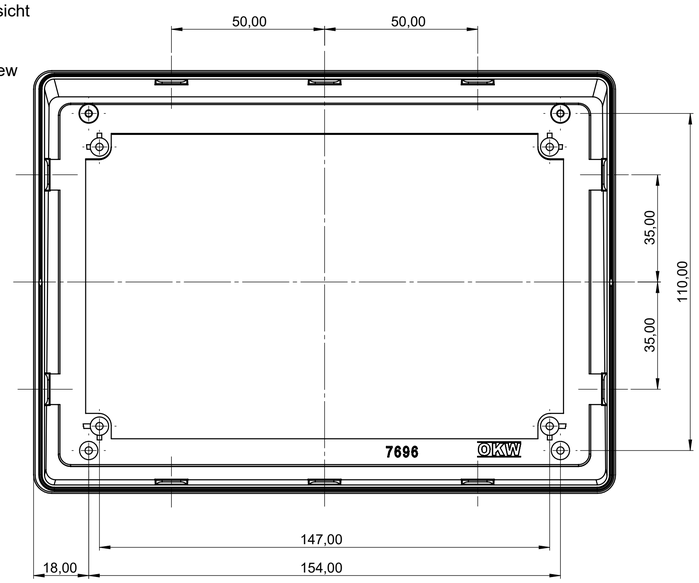


Oberteil
Aussenansicht

Top part
Outside view

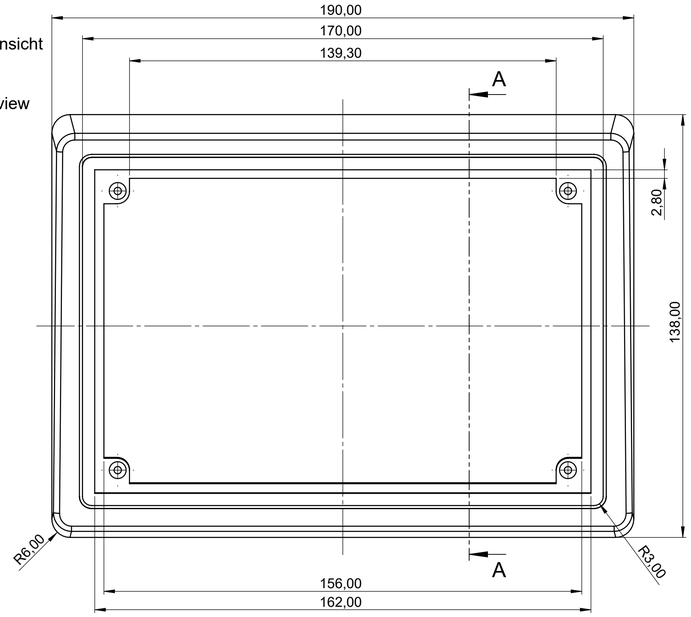


max. Platinengröße: Oberteil 175 x 127 mm, Unterteil 180 x 118 mm (Domaussparung unberücksichtigt)
max. size of PCB: top part 175 x 127 mm, base part 180 x 118 mm (coutouts for pillars not taken into consinderation)

Z (PZ1)

Bitte die Maße an aktuellen Teilen abnehmen.
Diese unterliegen material- und produktionsspezifischen Fertigungstoleranzen.

Please take the dimensions from current parts.
These are subject to material- and manufacturing-specific tolerances.

Informationskopie
wird nicht aktualisiert
Copy for Information
will not be updated

| | | | |
|---|---|---|---|
| Erst. am: 04.05.2022 | Toleranzen: DIN 16901 T130 | Status: ENTWICKLUNG | DIN 6 Teil 2 |
| Erst. von: D. Hasselbach | | | |
| Freig. am: | Volumen: | Zeichnungsart: KUNDE | |
| Freig. von: | | | |
| Revision: 01 | | | |

Technische Änderungen vorbehalten. Irtümer oder Druckfehler begründen keinen Anspruch auf Schadenersatz. Wichtige Einbaumaße bitte direkt mit dem aktuellen Produkt abstimmen.

Subject to technical modification without prior notice. Typographical and other errors do not justify any claim for damages. All dimensions should be verified using an actual moulded part.

Sous reserve de modifications techniques. Toute erreur ou faute d'impression ne justifie aucune demande d'indemnisation. Nous prions les clients de verifier les dimensions des composants avec les boîtiers avant le montage.

OKW GEHÄUSE SYSTEME

This document contains proprietary information of OKW Gehäusesysteme GmbH and is tendered subject to the conditions that the information be retained in confidence not be reproduced or copied and not be used or incorporated in any product.

PULTGEHAEUSE 190 H
Case complete

A9086365

M 1:1

Dateiname: 00008394

Für dieses Dokument behalten wir uns alle Urheberrechte vor. Es darf auch auszugsweise weder vervielfältigt noch Dritten in irgendeiner Form zugänglich gemacht werden.